SCALA 1:10

CUCINA SOLARE SU CAVALLETTO

SANDRO GROTTO grotto6@gmail.com

Tav .0

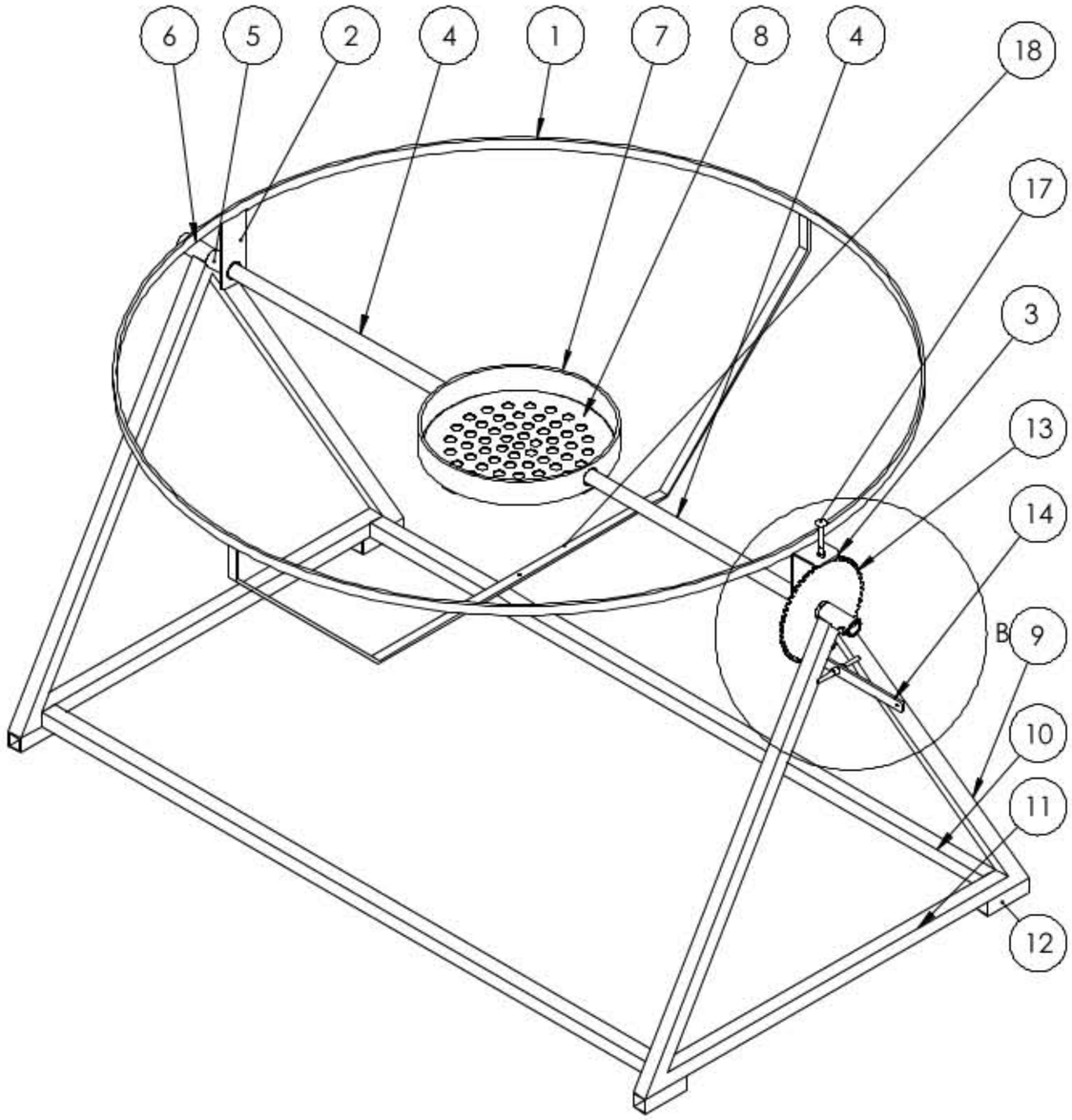

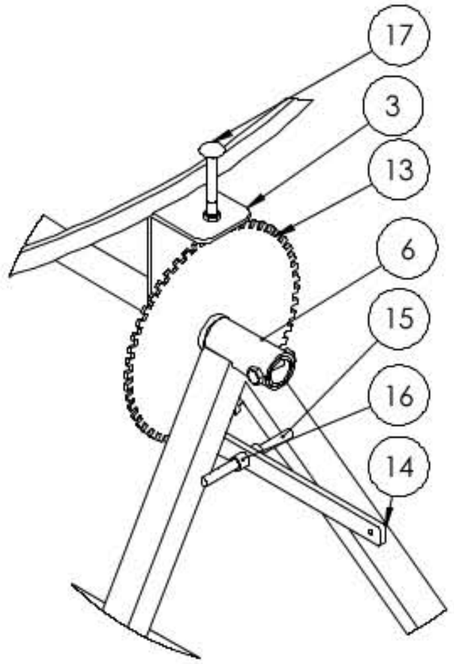

DETTAGLIO B
SCALA 1 : 5

1	anello principale x SK14	piatto 20x6	1
2	staffa diritta	piatto 60x5	1
3	staffa piegata	piatto 60x5	1
4	braccio griglia	tubo 3/4" dn 27	2
5	boccola corta	tubo 1" dn 33	2
6	boccola lunga	tubo 1" dn 33	2
7	anello griglia	piatto 50x6	1
8	fondo griglia	possib.nte dis. alluminio da 3-4mm	1
9	montante	tubolare 3x30x2	4
10	longherone	tubolare 30x30x2	2
11	traverso	tubolare 30x30x2	2
12	piedi	tubolare 30x30x2	4
13	ingranaggio	lamiera 3 mm	1
14	marmotta	piatto 20x6	1
15	perno	tondo d8	1
16	distanziali	rondella dn interno >8mm	2
17	gnomone	bullone testa tonda M8 +2 dadi	1
18	sostegno apice parabola	piatto 20x6	1
19			

SCALA 1:10 Assieme

CUCINA SOLARE SU CAVALLETTO

SANDRO GROTTO grotto6@gmail.com

Tav.1

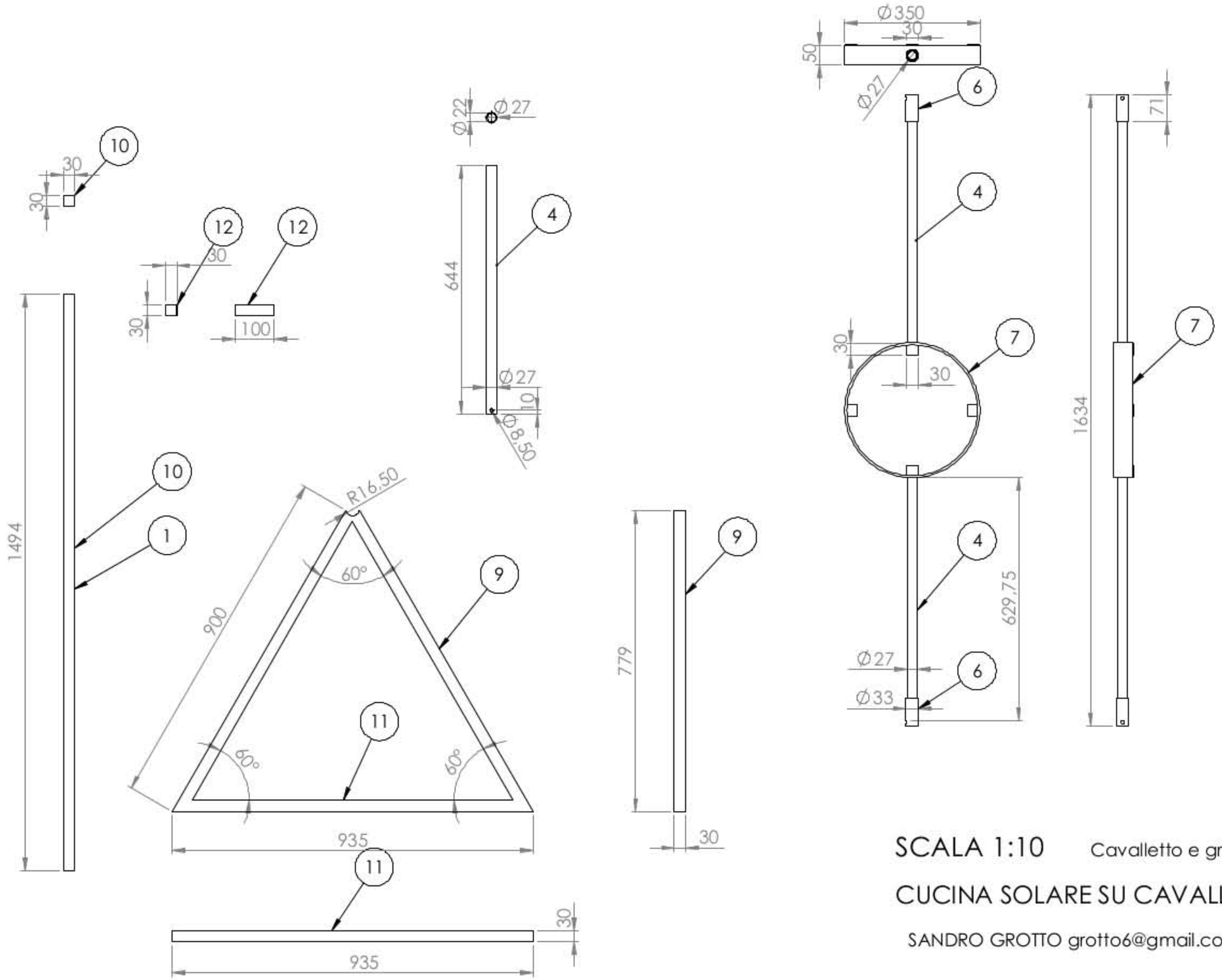

SCALA 1:10 Cavalletto e grilgia

CUCINA SOLARE SU CAVALLETTO

SANDRO GROTTO grotto6@gmail.com Tav.2

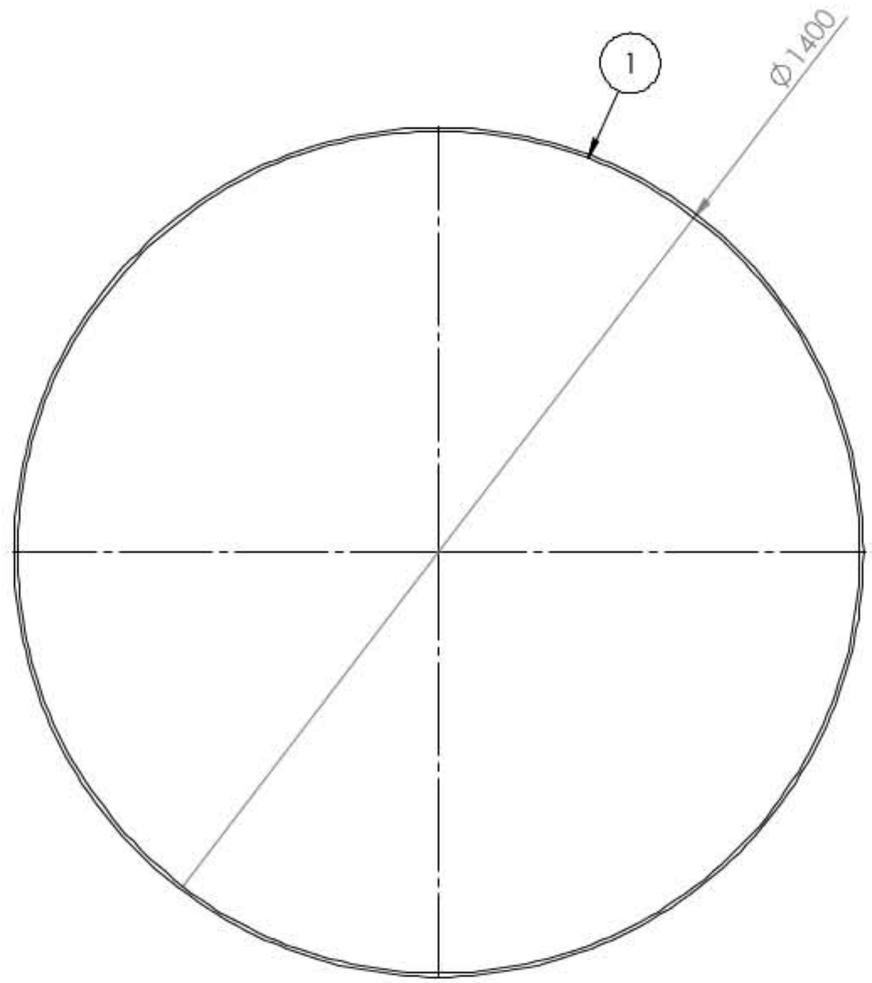

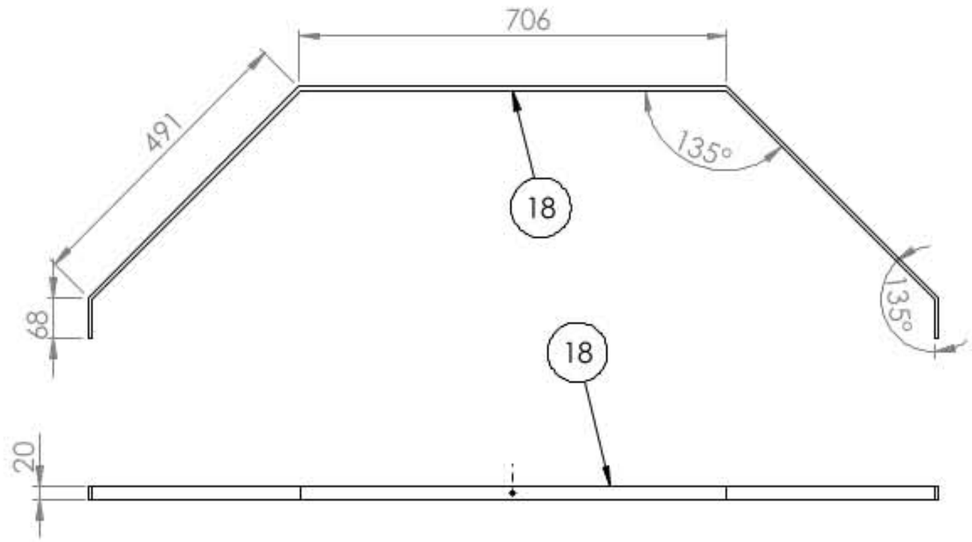

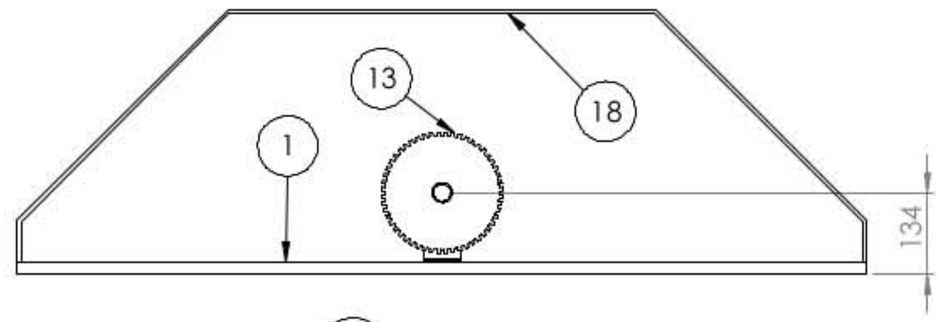

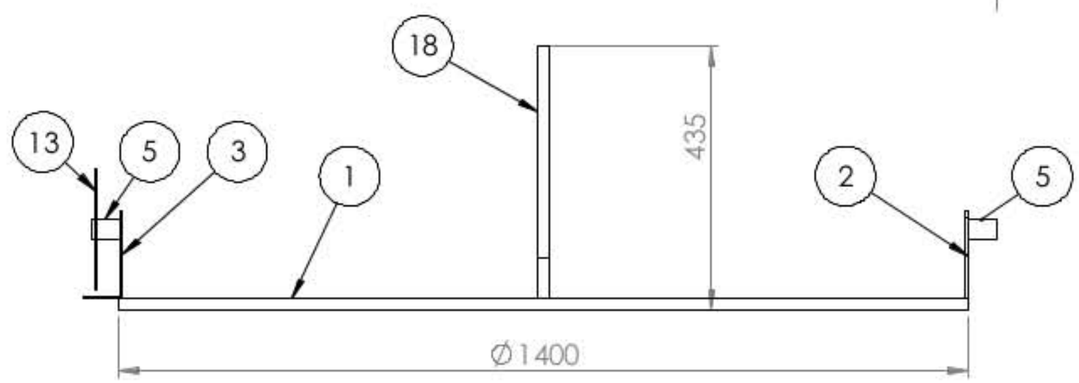

SCALA 1:10 Struttura porta lamellare parabola

CUCINA SOLARE SU CAVALLETTO

SANDRO GROTTO grotto6@gmail.com Tav.3

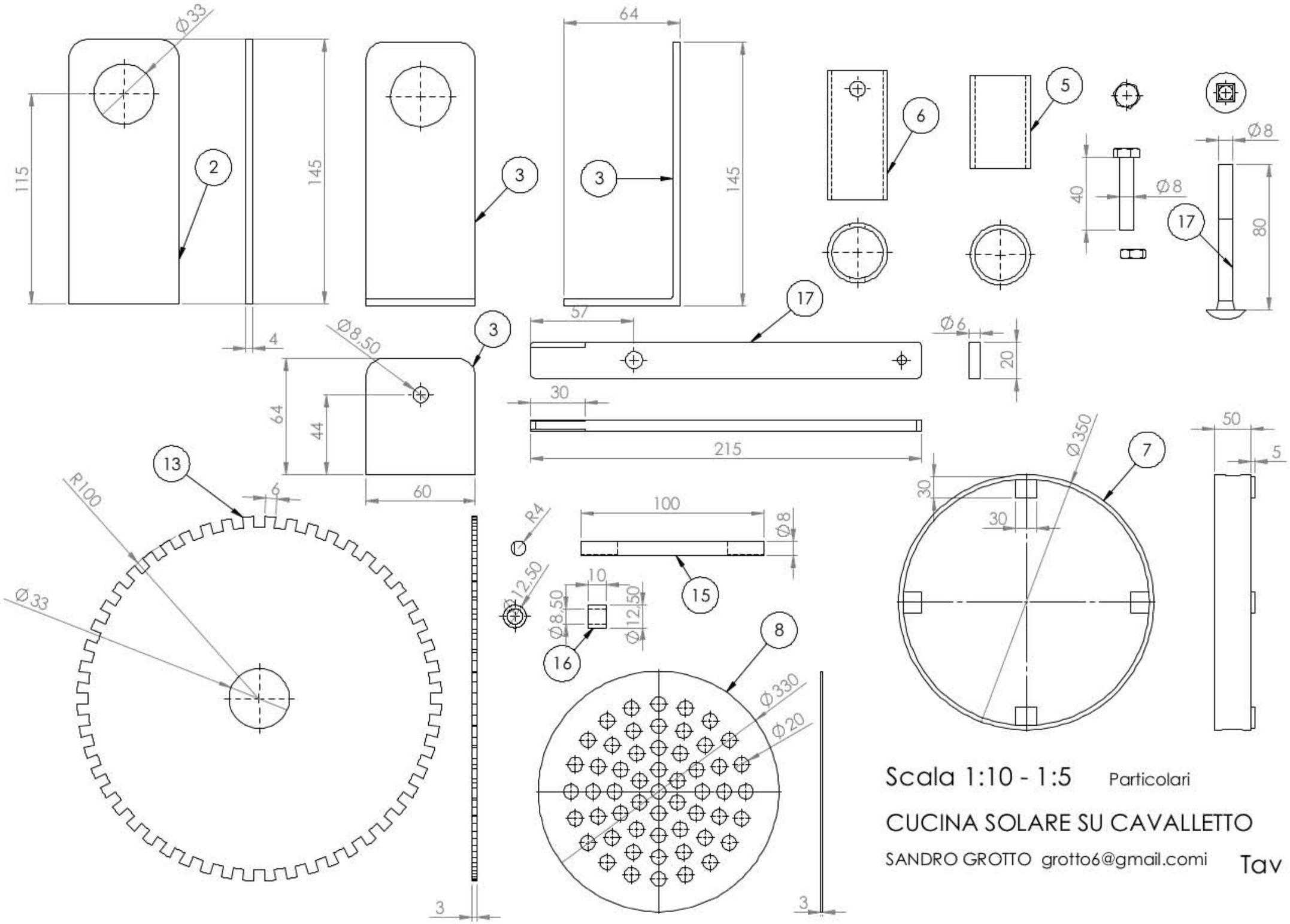

Scala 1:10 - 1:5 Particolari

CUCINA SOLARE SU CAVALLETTO

SANDRO GROTTO grotto6@gmail.comi

Tav .4

LO SPESSORE DEL LAMELLARE E DI 18mm circa. LA QUOTA UTILE FONDO PENTOLA/SOPRA GRIGLIA DEVE ESSERE COMPRESA TRA 255-260 mm. Auspicabile una pentola in alluminio possibilmente di colore nero/scuro all'esterno:

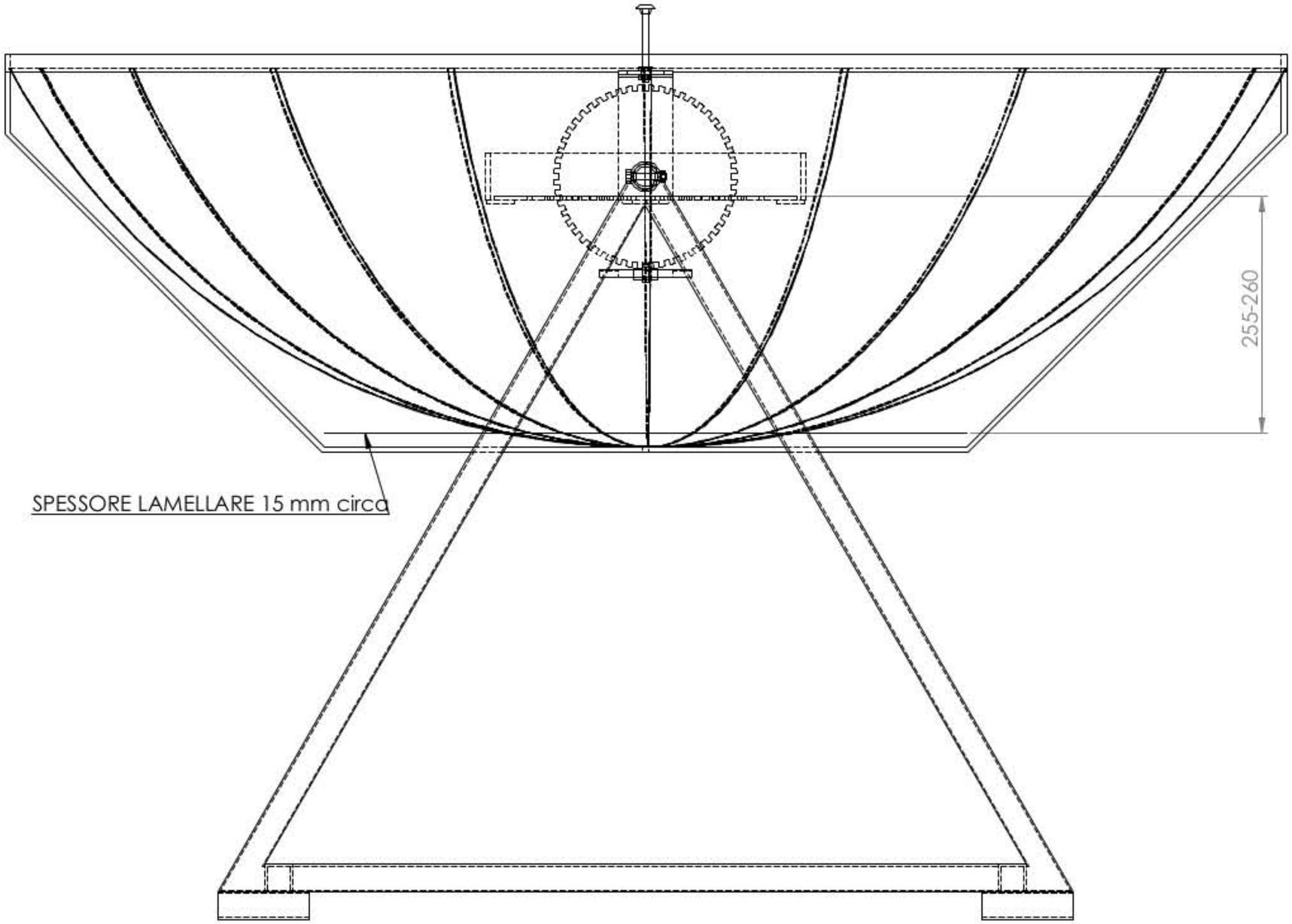

SCALA 1:5 Limiti quote FUOCO

CUCINA SOLARE SU CAVALLETTO

SANDRO GROTTO grotto6@gmil.com

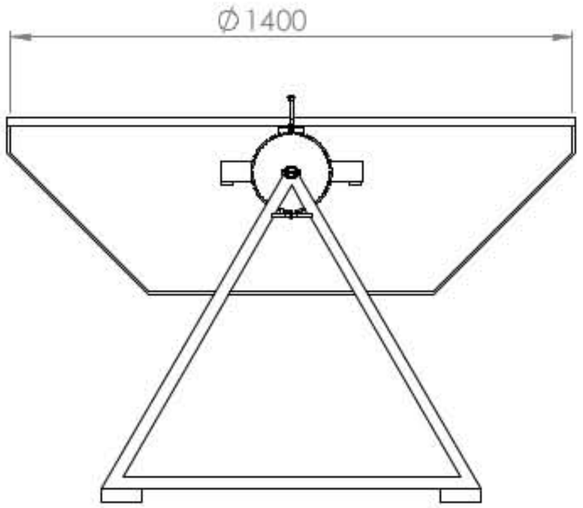

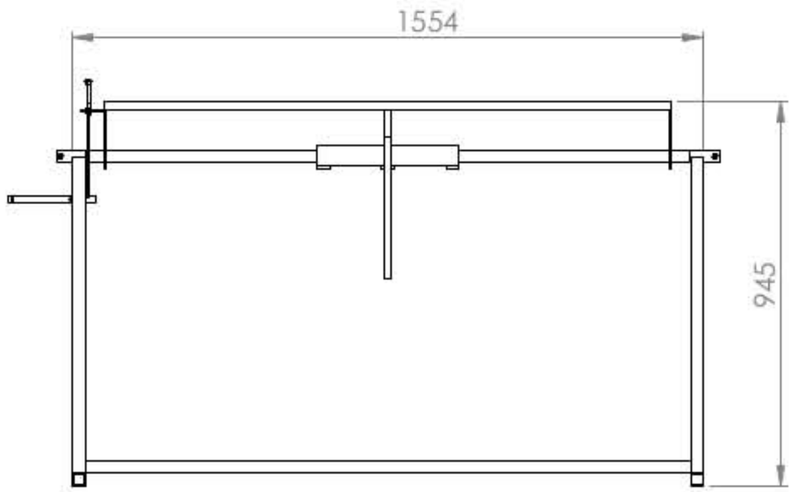

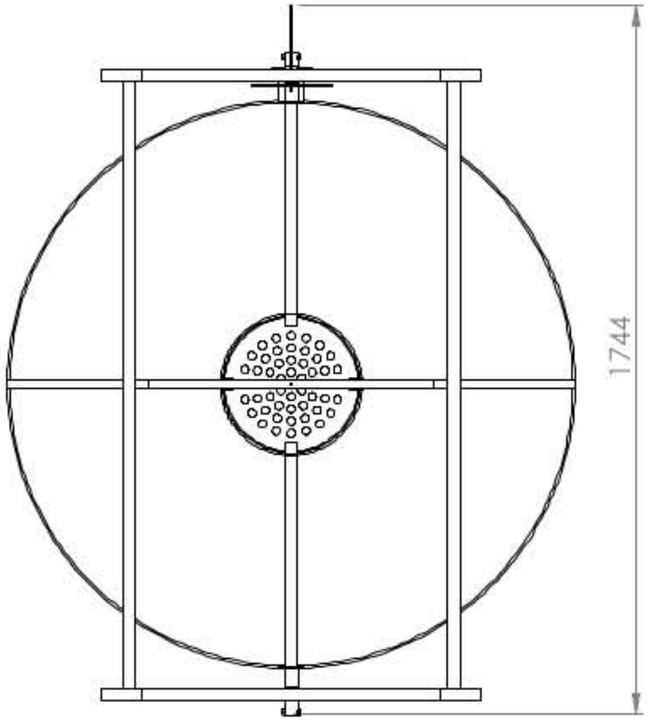

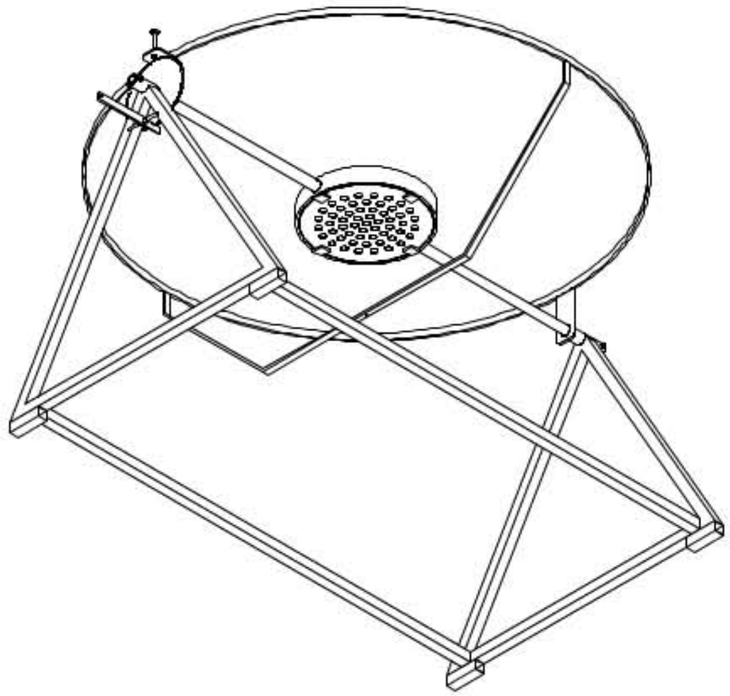

ASSIEME INGOMBRI

Tav .5